SHAD

KYMCO XCITING 400 S ‘18

KIT TOP K0XC48ST

DESIGNED IN BARCELONA

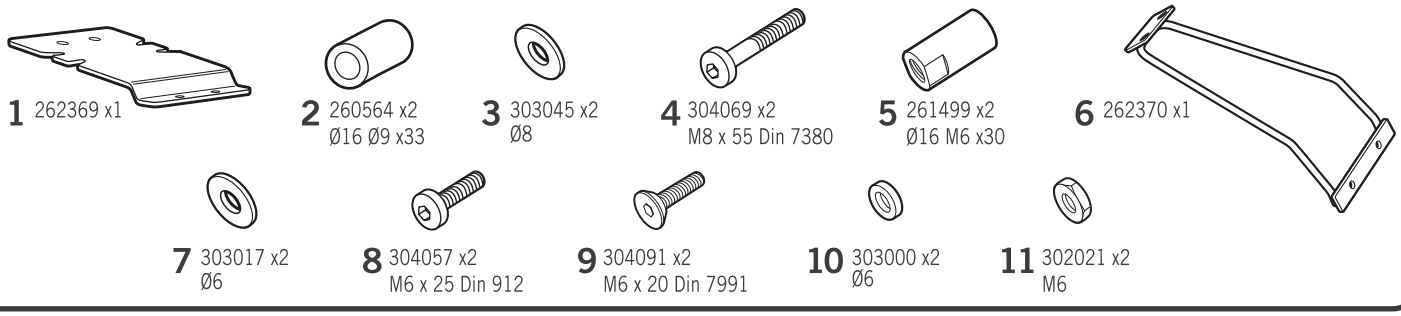

WARNING!

(GB) *Do not fully tighten the screws until it is ensured that the KIT is correctly attached and aligned.*

(E) No apretar los tornillos del todo hasta asegurarse que el KIT está correctamente colocado y alineado.

(D) *Ziehen Sie die Schrauben nicht ganz fest, bevor Sie sich nicht vergewissert haben, daß der Bausatz korrekt eingestellt und ausgerichtet ist.*

(I) Non stringere del tutto le viti fin tanto non si è sicuri che il kit è collocato correttamente e allineato.

(F) Ne pas serrer les vis avant d’être sûr que le KIT est correctement monté et ajusté.

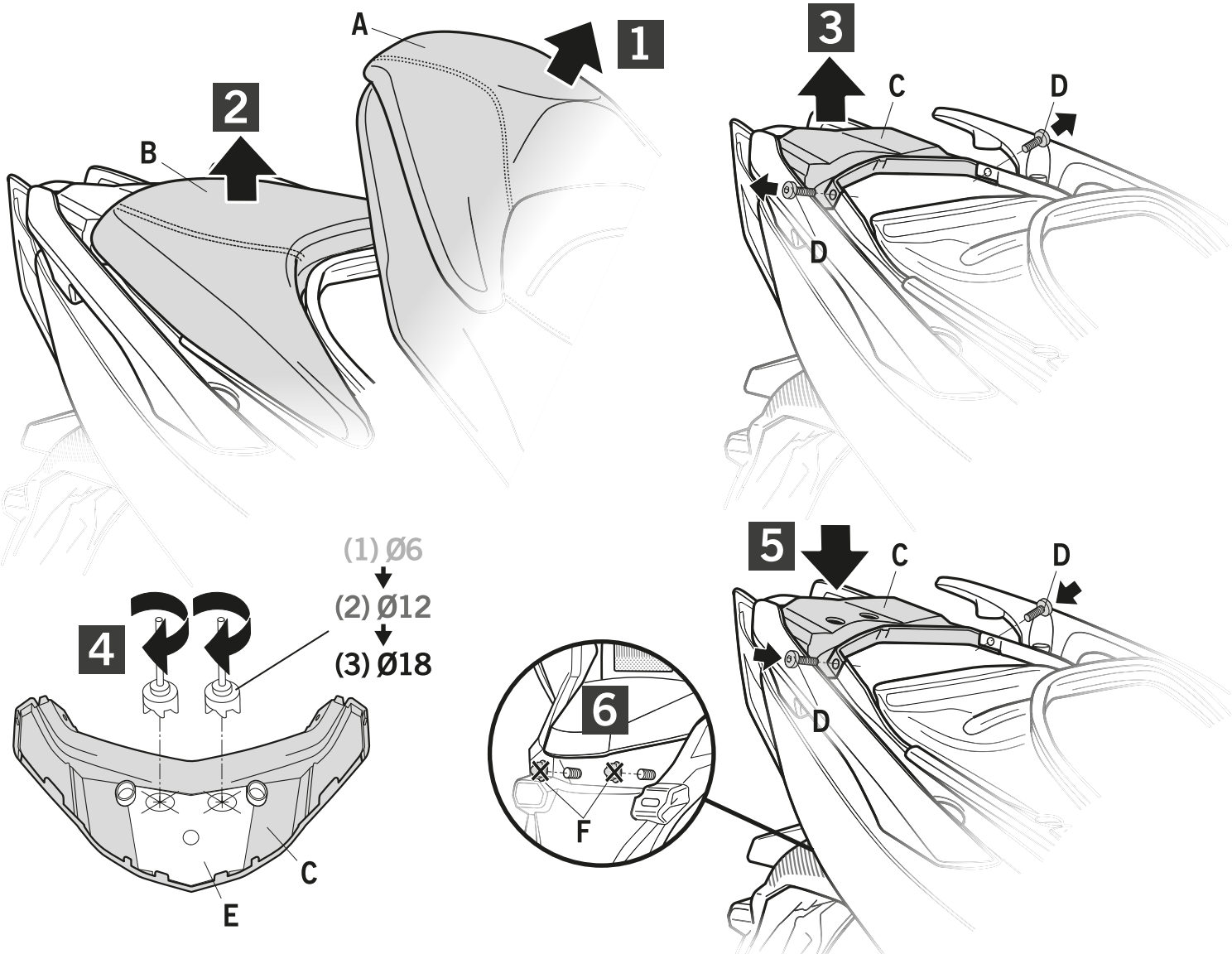

IMPORTANT: Based on European models. For compatibility with models in other continents, check www.shad.es

SHAD

KYMCO XCITING 400 S '18

KIT TOP K0XC48ST

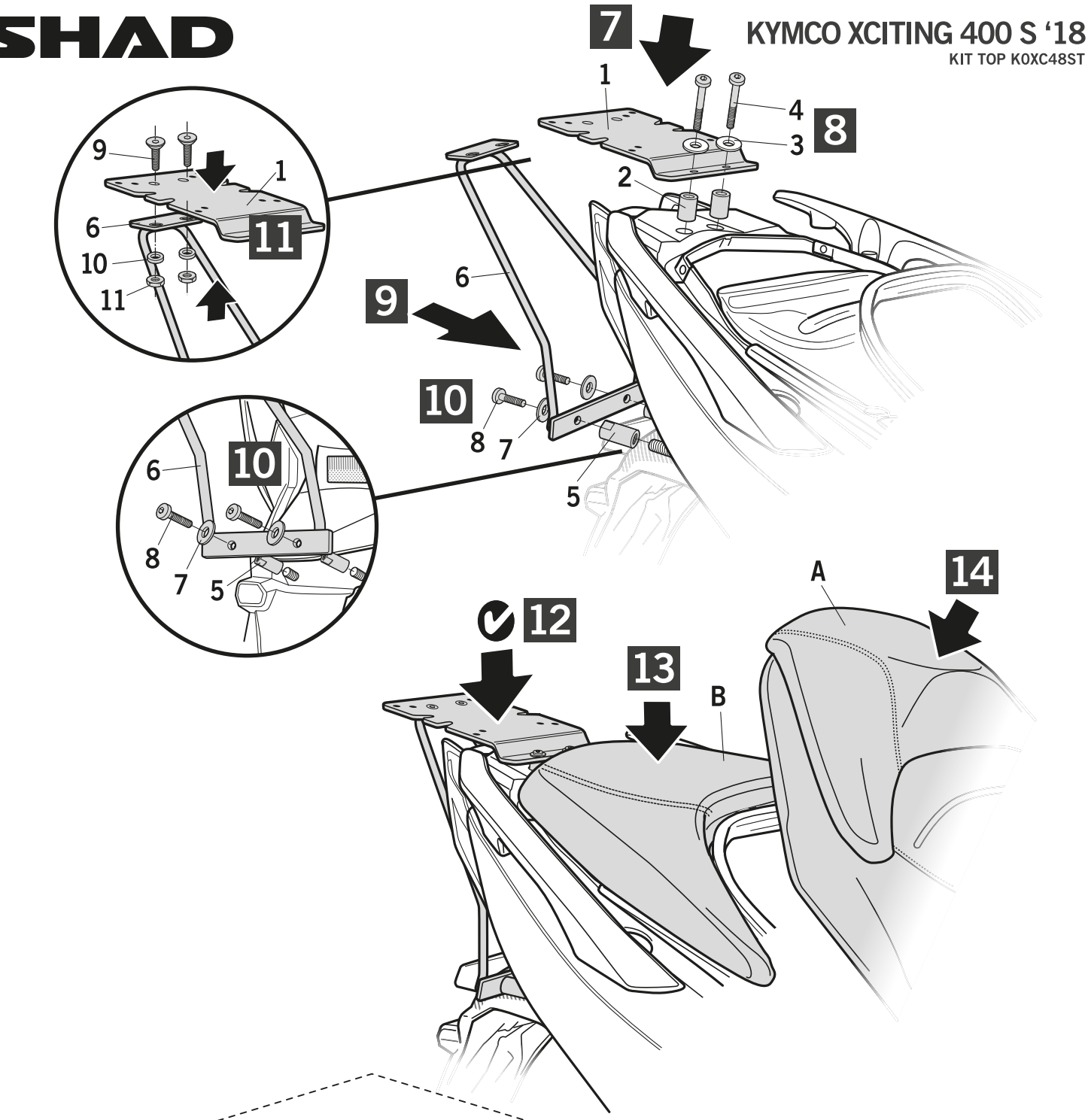

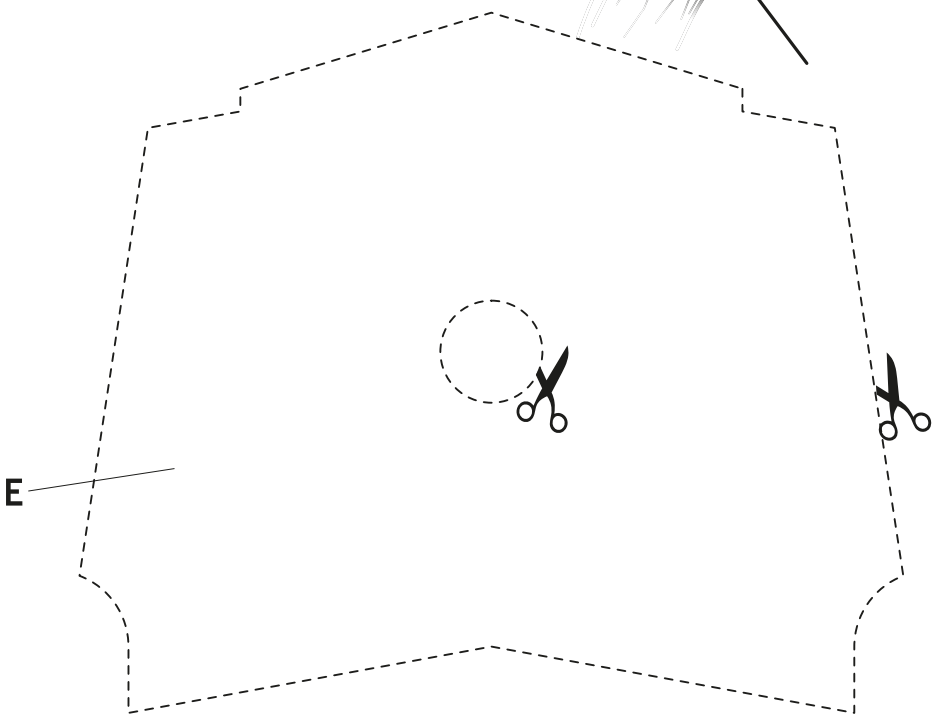

www.shad.es

REF. 500479 Edición 1ª