Visualisez notre gamme sur : **www.top-block.com**

Kit patins de protection

KAWASAKI NINJA 1000SX (2020)

Référence : **RLK56**

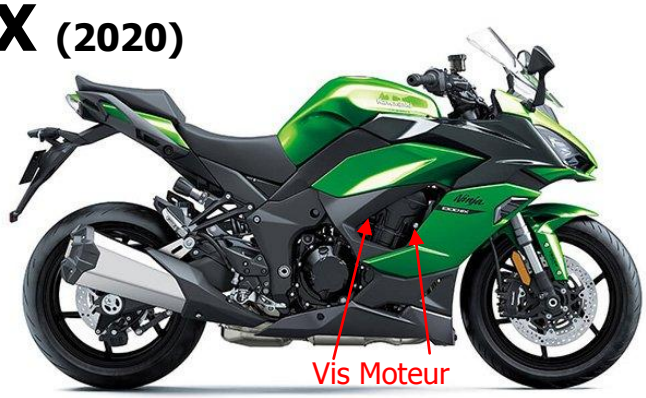

Remarques importantes :

- Se munir du schéma 3D et bien visualiser le montage d'ensemble.
- Ne pas démonter les deux cotés de la moto en même temps.
- Soutenir le moteur à l'aide d'un cric.
- Protéger les carénages à l'aide de scotch papier en cas de non démontage.
- Temps de montage : environ 1 heure.

Mode opératoire

Côté Droit:

- Dévisser les vis moteur d'origine (voir photo ci-contre) en écartant délicatement le carénage ou en le démontant complètement.
- Positionner la platine droite (rep.1) et les entretoises D29 d10.5 Lg22 (rep.5) et D29 d10.5 Lg13 (rep.6) puis visser la à l'aide des vis M10X1.25X95 (rep.11) et M10X1.25X110 (rep.12) au couple de 25-34 N.m.
- Repositionner le carénage en lieu et place d'origine.
- Positionner le patin droit (rep.3) sur la platine.
- Fixer le patin à l'aide des vis CHC M8X25 (rep.9) en faisant attention à ne pas endommager le carénage. Serrer au couple de 14-19 N.m.



Côté Gauche :

- Retirer le carénage gauche.
- Dévisser les vis moteur d'origine.
- Positionner la platine gauche (rep.2), les entretoises D29 d11 Lg45 (rep.8) et D29 d11 Lg12 (rep.7) puis visser la à l'aide des 2 vis CHC M10X1.25X105 (rep.13) au couple de 25-34 N.m.
- Repositionner le carénage en lieu et place d'origine.
- Fixer le patin à l'aide des vis CHC M8X35 (rep.10) en faisant attention à ne pas endommager le carénage. Serrer au couple de 14-19 N.m.



Autres accessoires dédiés à KAWASAKI NINJA1000SX :



Support de plaque SPEK43



Embouts de guidon



Repose pieds Av et Ar

Diabolos

INFORMATIONS SUR LA POSE DES KITS & DES ACCESSOIRES TOP BLOCK

Le fabricant assure que le produit que le consommateur vient d'acquérir est un produit de qualité et a été fabriqué dans les règles de l'art. Les accessoires Top Block sont faciles à poser et ne nécessitent aucune connaissance particulière ni outillage spécial.
Le consommateur est informé que l'installation des repose-pieds si elle n'est pas faite avec rigueur peut entraîner des accidents.
Les repose-pieds comprennent deux parties qu'il est nécessaire après installation et orientation de ceux-ci, de bloquer correctement par l'intermédiaire de la vis CHC M8x20 (voir de bloquer avec du frein filet).
L'ensemble roulettes ou patins et fixation ne saurait garantir des chutes sérieuses et le fabricant décline toute responsabilité en cas de détérioration de la moto.
En cas de doute, il est conseillé de s'informer auprès des distributeurs des modalités d'installation des kits TOP BLOCK.
Le kit TOP BLOCK n'est adaptable que sur le type de machine à laquelle il est destiné.

CFPS 55, rue de la Libération 90100 BORON Tel : 03 84 23 30 20 Fax : 03 84 23 36 55
www.top-block.com

05/10/2020

CFPS 55, rue de la Libération 90100 BORON Tel : 03 84 23 30 20 Fax : 03 84 23 36 55
www.top-block.com

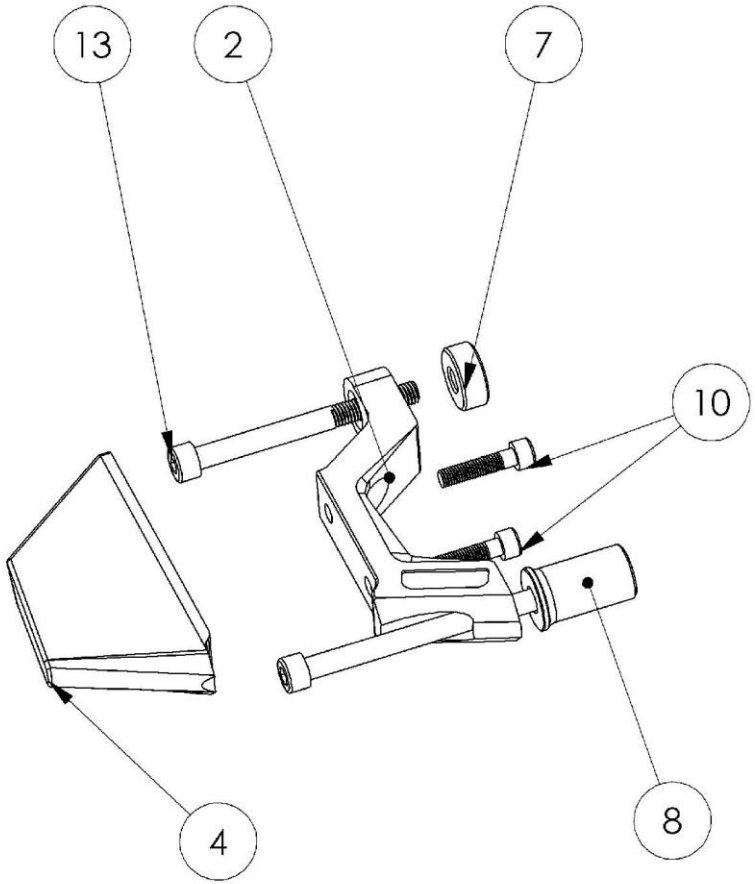

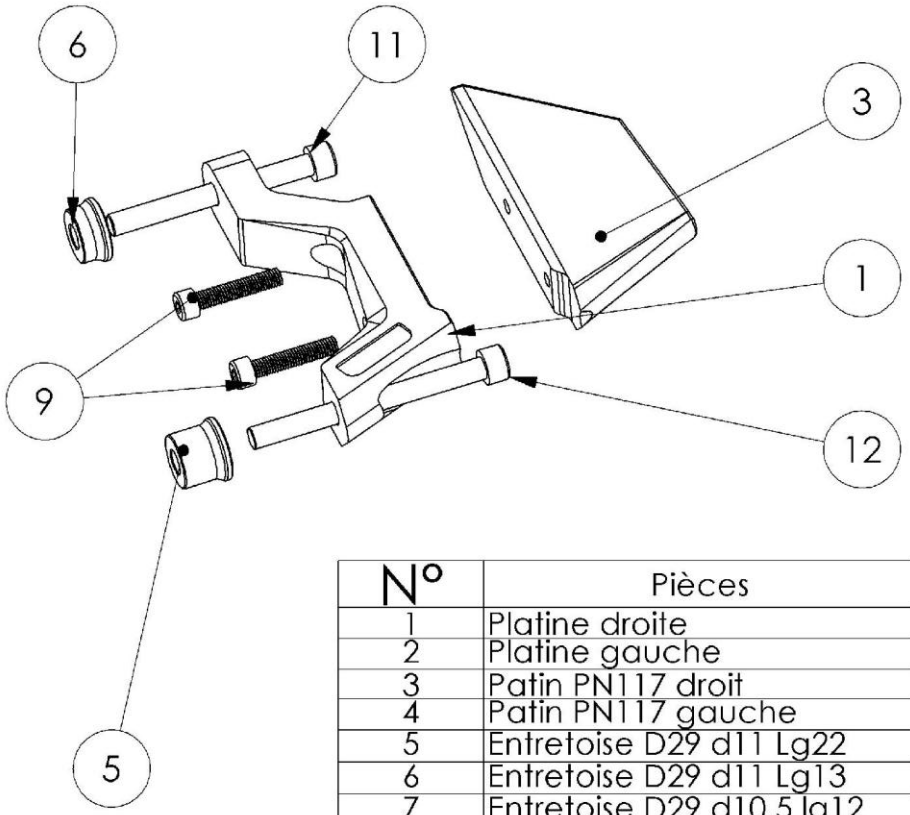

N°	Pièces	Qte
1	Platine droite	1
2	Platine gauche	1
3	Patin PN117 droit	1
4	Patin PN117 gauche	1
5	Entretoise D29 d11 Lg22	1
6	Entretoise D29 d11 Lg13	1
7	Entretoise D29 d10.5 lg12	1
8	Entretoise Ø29 d10.5 Lg45	1
9	Vis CHC M8/25	2
10	Vis CHC M8x35	2
11	Vis CHC M10x1.25x95	1
12	Vis CHC M10x1.25x110	2
13	Vis CHC M10/1.25/105	1

Matière :	**RLK56_Kit patins**		Tolérance générale : +/- 0.1	
Echelle : 1:3			Réalisé par : Maxime	Date : 30/04/2020
	Ensemble : NINJA 1000 SX (2020)	Ts :	N° de plan : xx	Indice :
CFPS		Modifié le : xx	Modification apportée : xx	Rep :

05/10/2020