Instructions de montage
/ Mouting instruction

TOPCASE DXR NOMAD 55L ALU AVEC PLATINE (DXR1225)

DXR NOMAD 55L ALUMINUM TOPCASE WITH MOUNTING PLATE (DXR1225)

OUVERTURE ET FERMETURE DU TOPCASE

OPENING & CLOSING THE TOPCASE

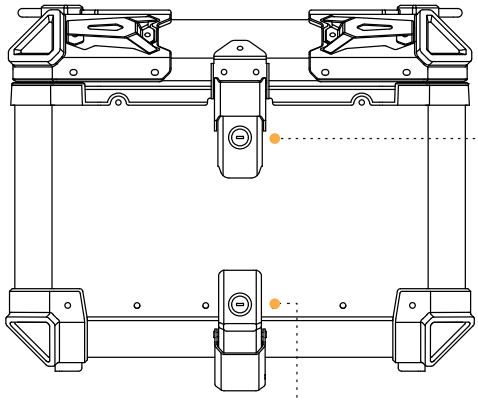

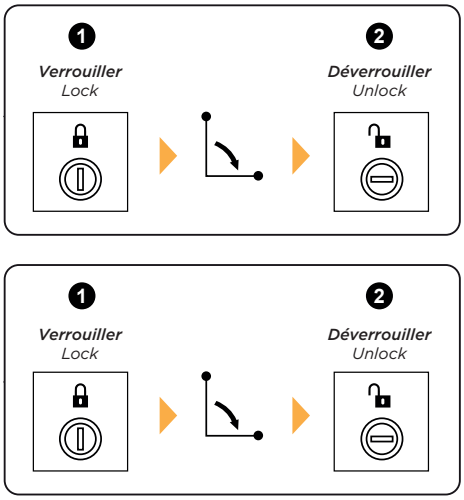

FIXATION

MOUNTING

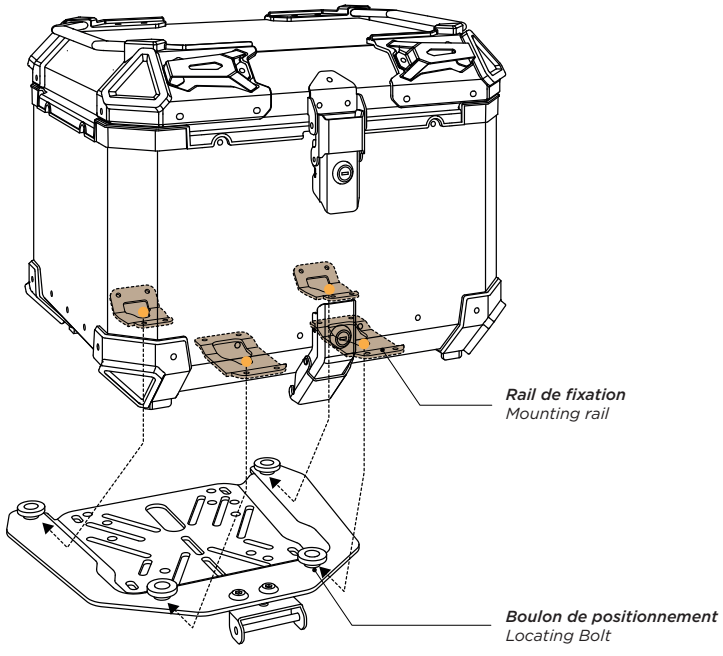

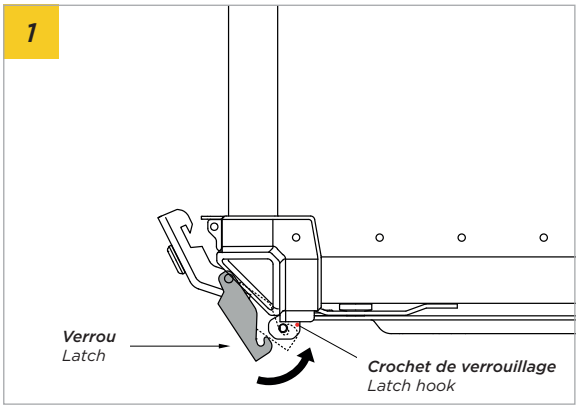

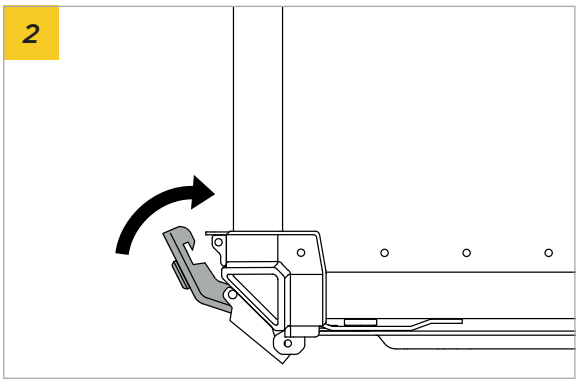

Attention !
Utilisez le topcase en aluminium dans les limites de sécurité suivantes :
Poids : Ne dépassant pas 12 kg
Vitesse : ne dépassant pas 120 km/h

Caution!
Use aluminium topcase within the following safety limits;
Weight: Not exceeding 12kg
Speed: Not exceeding 120km/h

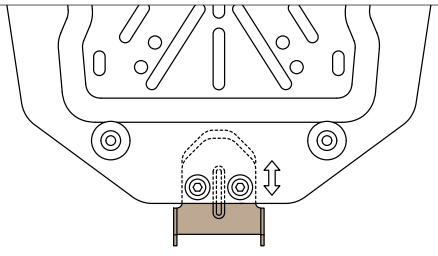

Ajustement du crochet de verrouillage
Readjustment of the latch hook

TOPCASE DXR NOMAD 55L ALU AVEC PLATINE (DXR1225)

DXR NOMAD 55L ALUMINUM TOPCASE WITH MOUNTING PLATE (DXR1225)

VEUILLEZ LIRE ATTENTIVEMENT L'INSTRUCTION DE MONTAGE ET LES AVERTISSEMENTS CI-DESSOUS

⚠ ***AVERTISSEMENT – RISQUE DE DÉTACHEMENT DU TOP CASE***
Un montage incorrect, un mauvais verrouillage ou une fermeture incomplète du top case peut provoquer son ouverture ou son détachement pendant la conduite et entraîner un accident grave.

- *Vérifiez que la platine et les fixations sont correctement installées et serrées avant utilisation*
- *Assurez-vous que le top case est correctement verrouillé avant chaque trajet*
- *Ne roulez jamais avec le top case partiellement fermé ou mal verrouillé*
- *Remplacez immédiatement toute pièce endommagée ou usée*

⚠ ***INSPECTION AVANT UTILISATION***
Utiliser uniquement avec un support ou porte-bagages compatible avec le véhicule concerné;
Vérifier que le support utilisé est adapté à la charge transportée.

Avant chaque trajet, vérifiez :

- *Le bon verrouillage du top case*
- *Le bon serrage des fixations et de la platine*
- *L'absence de jeu anormal, fissure ou déformation*
- *Le bon état des systèmes de fermeture*
- *L'absence d'interférence avec les éléments du véhicule*

Vérifiez régulièrement le serrage des fixations du top case et de la platine, en particulier après les premiers kilomètres d'utilisation et après une utilisation sur routes dégradées. Ne pas utiliser le produit en cas de défaut constaté.

⚠ ***CHARGEMENT ET STABILITÉ DU VÉHICULE***
L'installation d'un top case peut modifier le comportement dynamique du véhicule, notamment lors des accélérations, freinages, changements de direction et en présence de vent latéral. Un chargement excessif ou mal réparti peut modifier le comportement de la moto et entraîner une perte de contrôle.

- *Respectez la charge maximale autorisée du top case et du porte-bagages du véhicule.*
- *Répartissez le chargement de manière équilibrée.*
- *Dans le cas de plusieurs objets, placer les objets lourds au fond et au centre du top case.*
- *Ne transportez pas de charge instable ou mal arrimée*
- *Adaptez votre vitesse et votre conduite lorsque le top case est chargé*

Le comportement du véhicule peut être affecté par :

- *le vent latéral*
- *les turbulences*
- *les changements de direction rapides*
- *les freinages brusques*

⚠ ***VISIBILITÉ ET SIGNALISATION DU VÉHICULE***
Le top case et son chargement ne doivent pas masquer :

- *les feux avant ou arrière*
- *les clignotants*
- *les catadioptres*
- *la plaque d'immatriculation*
- *tout autre élément de signalisation du véhicule*

Vérifiez après montage que tous les équipements réglementaires restent parfaitement visibles et fonctionnels.

PLEASE READ THE INSTALLATION INSTRUCTIONS AND THE WARNINGS BELOW CAREFULLY.

⚠ ***WARNING – RISK OF TOP CASE DETACHMENT***
Incorrect installation, improper locking, or incomplete closure of the top case may cause it to open or detach while riding and could result in a serious accident.
Check that the mounting plate and fastening components are correctly installed and securely tightened before use.
Ensure that the top case is properly locked before every ride.
Never ride with the top case partially closed or improperly locked.
Replace any damaged or worn parts immediately.

⚠ ***PRE-RIDE INSPECTION***
Use only with a luggage rack or mounting support compatible with the motorcycle. Ensure that the support is suitable for the intended load.
Before each ride, check:

- *proper locking of the top case;*
- *correct tightening of the mounting plate and fastening components;*
- *absence of abnormal play, cracks, or deformation;*
- *proper condition of the locking systems;*
- *absence of interference with any motorcycle components.*

Regularly check the tightness of the top case and mounting plate fasteners, especially after the first rides and after riding on rough roads. Do not use the product if any defect is detected.

⚠ ***LOAD AND VEHICLE STABILITY***
Installation of a top case may affect the vehicle's handling characteristics, particularly during acceleration, braking, cornering and in crosswind conditions. Excessive or improperly distributed load may affect motorcycle handling and could lead to loss of control.

Respect the maximum load permitted for the top case and the motorcycle luggage rack.
Distribute the load evenly.
When carrying multiple items, place heavy objects at the bottom and center of the top case.
Do not transport unstable or unsecured loads.
Adjust your speed and riding style when the top case is loaded.
Vehicle handling may be affected by:

- *crosswinds,*
- *turbulence,*
- *sudden direction changes,*
- *hard braking.*

⚠ ***VISIBILITY AND VEHICLE SIGNALING***
The top case and its load must not obstruct:

- *front or rear lights;*
- *turn signals;*
- *reflectors;*
- *the license plate;*
- *any other vehicle signaling equipment.*

After installation, check that all mandatory vehicle signaling equipment remains fully visible and functional.